## 3 - 3
( Ե.Բ ՊԱՏ )

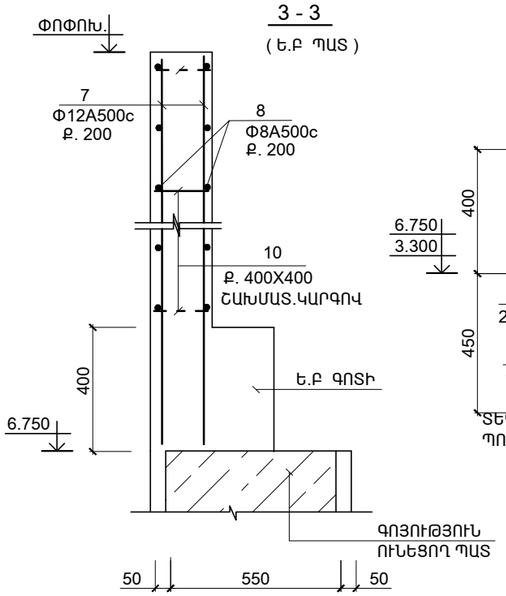


## 1 - 1
( Ե.Բ ԳՈՏԻ )

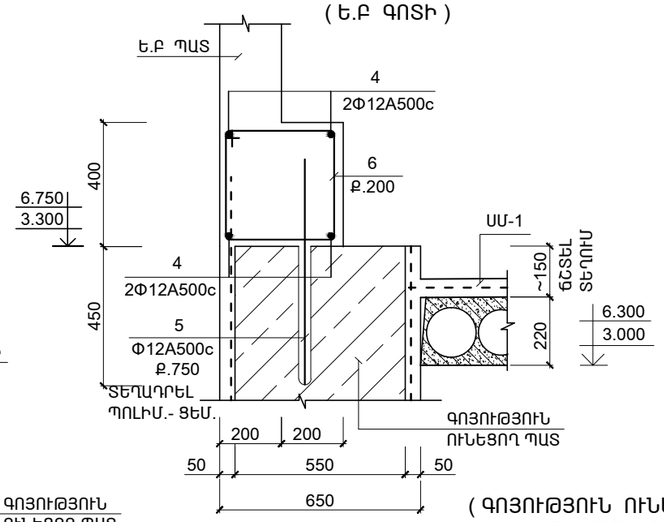


## 2 - 2
( Ե.Բ ՊԱՏ )

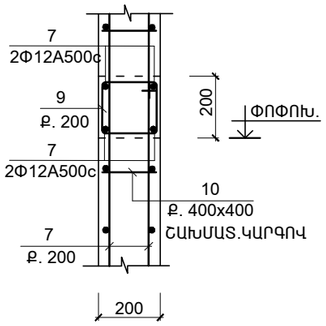


## 4 - 4
### ՀԱՆԳՈՒՅՑ - 8
( ԲԱՑՎԱԾՔԻ ԼՐԱՑՈՒՄ )

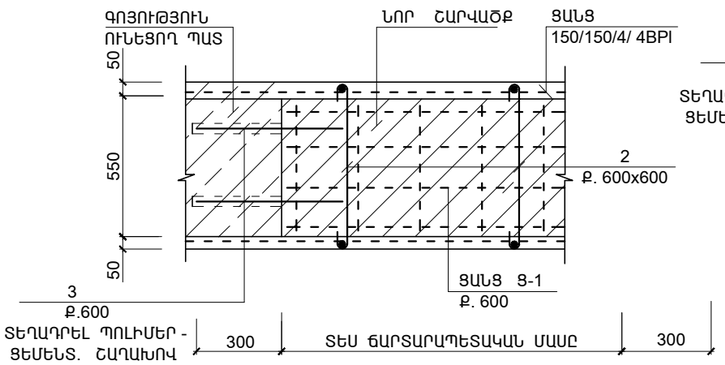


( ԳՈՅՈՒԹՅՈՒՆ ՈՒՆԵՑՈՂ ԵՎ ՆՈՐ ՇԱՐՎՈՂ ՇԱՐՎԱԾՔՆԵՐԻ ԿՑՄԱՆ ՀԱՆԳՈՒՅՑ )

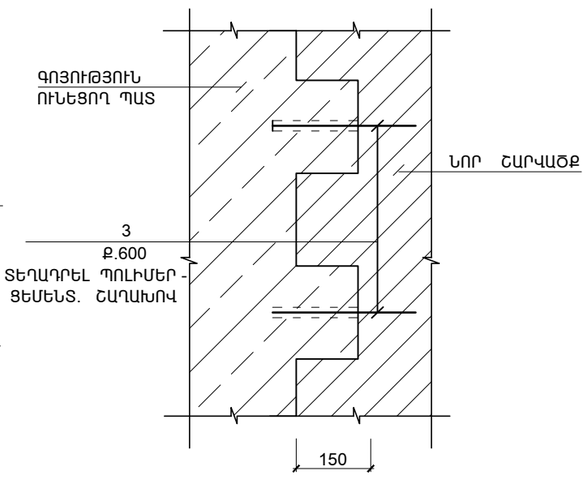


## 5 - 5
### ՀԱՆԳՈՒՅՑ - 7
(ՊԱՏԻ ԲԱՑՎԱԾՔԻ ԼՐԱՑՈՒՄ)

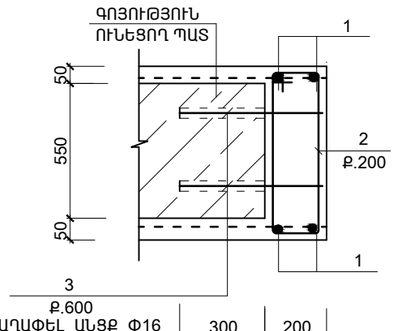


## 6 - 6
( Ե.Բ ԳՈՏԻ )

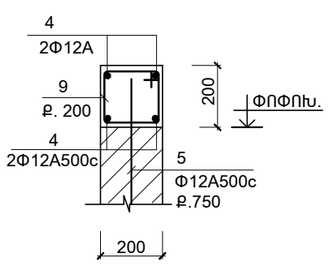


### ՏԱՐՐԵՐԻ ՄԱՍՆԱՑՈՒՑԱԿ

| ԴԻՐՔ | ԷՍՔԻԶ |
|---|---|
| 2 | 250; 600; 700; 150 |
| 5 | 350; 350; 350; 350 |
| 10 | 150; 50; 50 |
| 9 | 250; 150; 250; 150 |

1. ՆՈՐ ՇԱՐՎՈՂ ՇԱՐՎԱԾՔԸ ԳՈՅՈՒԹՅՈՒՆ ՈՒՆԵՑՈՂ ՇԱՐՎԱԾՔԻ ՀԵՏ ԿԱՊԵԼ ՀԱՆԳՈՒՅՑԻ ՍԿԶԲՈՒՆՔՈՎ, ՀԱՄԱՊԱՏԱՍԽԱՆԱԲԱՐ ԵՐԿՈՒ ՇԱՐՔԸ ՄԵԿ ՀԻՆ ՇԱՐՎԱԾՔԻՑ ՀԱՆԵԼՈՎ ՄԵԿԱԿԱՆ ԵԶՐԱՅԻՆ ՔԱՐ:

### ԱՄՐԱՆՆԵՐԻ ՄԱՍՆԱԳԻՐ ՄԵԿ ԿՈՆՍՏՐՈՒԿՏԻՎ ԷԼ-ՏԻ ՀԱՄԱՐ

| ԴԻՐՔ | ՆՇԱՆԱԿՈՒՄԸ | ԱՆՎԱՆՈՒՄԸ | | ՔԱՆ. | ՔԱՇԸ ՄԻԱՎՈՐԻ ԿԳ. | ԾԱՆՈԹ. ԸՆԴ. ԿԳ. |
|---|---|---|---|---|---|---|
| | ՄԻԱՁՈՒՅԼ Ե.Բ ԷԼ - ԵՐ | | | | | |
| | | ՊԱՏԻ ԲԱՑՎԱԾՔԻ ԼՐԱՑՈՒՄ | | | | |
| 1 | СТО АСЧМ 7 - 93 | Փ12 A500c | L ընդ = 540.0 մ | -- | 480.0 | 480.0 |
| 2 | –"– | Փ6A-Ic | L = 1700 | 405 | 0.38 | 154.0 |
| 3 | –"– | Փ12 A500c | L = 600 | 255 | 0.53 | 135.0 |
| | ՆՅՈՒԹԸ՝ | ԲԵՏՈՆ B15 - | ($Մ^3$) | | | 17.5 |
| | | Ե.Բ ԳՈՏԻ | | | | |
| 4 | СТО АСЧМ 7 - 93 | Փ12 A500c | L ընդ = 496.0 մ | -- | 440.0 | 440.0 |
| 6 | –"– | Փ6A-Ic | L = 1600 | 550 | 0.36 | 198.0 |
| 5 | –"– | Փ12 A500c | L = 600 | 150 | 0.53 | 79.5 |
| 9 | –"– | Փ6A-Ic | L = 800 | 70 | 0.18 | 12.6 |
| | ՆՅՈՒԹԸ՝ | ԲԵՏՈՆ B15 - | ($Մ^3$) | | | 18.2 |
| | | Ե.Բ ՊԱՏ | | | | |
| 7 | СТО АСЧМ 7 - 93 | Փ12 A500c | L ընդ = 58.0 մ | -- | 51.5 | 51.5 |
| 8 | –"– | Փ8 A500c | L ընդ = 45.0 մ | -- | 18.0 | 18.0 |
| 9 | –"– | Փ6A-Ic | L = 800 | 20 | 0.18 | 3.6 |
| 10 | –"– | Փ6A-Ic | L = 250 | 30 | 0.05 | 1.5 |
| | ՆՅՈՒԹԸ՝ | ԲԵՏՈՆ B15 - | ($Մ^3$) | | | 1.0 |

### ՄԵՏԱՂԻ ԾԱԽՍԻ ԱՄՓՈՓԱԳԻՐԸ ՄԵԿ ԷԼ-ՏԻ ՀԱՄԱՐ; ԿԳ

| ԷԼ - ՏԻ ՄԱԿՆԻՇԸ | ԱՄՐԱՆԱՅԻՆ ԷԼԵՄԵՆՏՆԵՐ | | | | | | | ԸՆԴ. ԾԱԽՍԸ |
|---|---|---|---|---|---|---|---|---|
| | ԱՄՐԱՆԻ ԴԱՍԸ | | | | | | | |
| | A-Ic | | | A500c | | | | |
| | СТО АСЧМ 7 - 93 | | | | | | | |
| | Փ6 | Փ8 | ԸՆԴ. | Փ12 | Փ8 | | ԸՆԴ. | |
| ՊԱՏԻ ԲԱՑՎԱԾՔԻ ԼՐԱՑՈՒՄ | 154.0 | -- | 154.0 | 615.0 | | | 615.0 | 769.0 |
| Ե.Բ ԳՈՏԻ | 210.6 | -- | 210.6 | 519.5 | | | 519.5 | 730.1 |
| Ե.Բ ՊԱՏ | 5.1 | -- | 5.1 | 51.5 | 18.0 | | 69.5 | 121.0 |

| | | | |
|---|---|---|---|
| ԾՐԱԳՐԻ ԱՌԱՋԱԴՐԱՆՔ՝ TGQ-01 | | | |
| ՆԱԽԱԳԾ. | ԱՂԱՋԱՆՅԱՆ Լ. | | |
| ՊԱՇՏՈՆ | ԱՋԳԱԼՈՒՆ | ՍՏՈՐԱԳՐ. | |

ԳԵՂԱՐՔՈՒՆԻՔԻ ՄԱՐԶԻ ԾԱԿՔԱՐ ԳՅՈՒՂԻ ՄԱՆԿԱՊԱՐՏԵԶԻ ՎԵՐԱԿԱՌՈՒՑՈՒՄ

ԿՈՆՍՏՐՈՒԿՏՈՐԱԿԱՆ ՄԱՍ

Ե.Բ ՊԱՏ; Ե.Բ ԳՈՏԻ; ԲԱՑՎԱԾՔԻ ԼՐԱՑՈՒՄ

| ՓՈՒԼ | ԹԵՐԹ | ԹԵՐԹԵՐ |
|---|---|---|
| ԱՆ | ԵԿ-11 | 33 |

ՃԱՐՏԱՐԱՊԵՏԱԿԱՆ ԷՎՐՈՍ ՍՊԸ ENGINEERING EVROS LLC